| 西　暦 | 2000年 | 2001年 | 2002年 | 2003年 | 2004年 | 2005年 | 2006年 | 2007年 | 2008年 | 2009年 | 2010年 | 2011年 | 2012年 | 2013年 | 2014年 | 2015年 | 2016年 | 2017年 | 2018年 | 2019年 | 2020年 | 2021年 | 2022年 | 2023年 | 2024年 | 2025年 |
|---|---|---|---|---|---|---|---|---|---|---|---|---|---|---|---|---|---|---|---|---|---|---|---|---|---|---|
| 和　暦 | 平成12年 | 平成13年 | 平成14年 | 平成15年 | 平成16年 | 平成17年 | 平成18年 | 平成19年 | 平成20年 | 平成21年 | 平成22年 | 平成23年 | 平成24年 | 平成25年 | 平成26年 | 平成27年 | 平成28年 | 平成29年 | 平成30年 | 令和1年 | 令和2年 | 令和3年 | 令和4年 | 令和5年 | 令和6年 | 令和7年 |

## HONDA（ホンダ）

| 車 種 | 型 式 | 年 式 | 装 備 | 品 番 | 定価（税込） | 注 | 備考 |
|---|---|---|---|---|---|---|---|
| アヴァンシア | TA 系 | 11/9～15/7 | SRS | FB221 | ¥ 18,700 | 注 1･19 | |
| アクティ<br>バン/トラック<br>ストリート | VD/VH | S52～S63 | | FB201 | ¥ 7,700 | 注 2 | |
| | HA/HH 系 | S63～11/4 | | FB201 | ¥ 7,700 | 注 2 | |
| | | 11/5～ | SRS | FB221 | ¥ 18,700 | 注 19 | |
| アクティトラック | HA8/9 | 21/12～ | SRS | FB224 | ¥ 18,700 | 注※・21 | |
| アコードトルネオ | CA 系 | S51～1/8 | | FB201 | ¥ 7,700 | 注 2 | |
| | | | ACC | FB204 | ¥ 14,300 | | |
| | CB 系 | 1/9～5/8 | | FB203 | ¥ 8,800 | | |
| | | | ACC | FB207 | ¥ 13,200 | | |
| | | US ｱｺｰﾄﾞ | ACC | FB214 | ¥ 14,300 | | |
| | CD 系 | 5/9～7/7 | | FB213 | ¥ 9,900 | 注 2 | |
| | | | ACC | FB214 | ¥ 14,300 | | |
| | | | SRS | FB217 | ¥ 18,700 | 注 1･13･19 | |
| | | 7/8～9/8 | | FB219 | ¥ 15,950 | 注 19 | |
| | | | ACC | FB220 | ¥ 17,600 | 注 19 | |
| | | | SRS | FB217 | ¥ 18,700 | 注 1･13･19 | |
| | CF/CL 系 | 9/9～14/9 | SRS | FB221 | ¥ 18,700 | 注 1･19 | |
| | | 14/10～20/11 | SRS | FB221 | ¥ 18,700 | 注 1･12･19 | |
| | CU1/2 | 20/12～25/3 | SRS | FB224 | ¥ 18,700 | 注 1・22 | |
| アコードクーペ | CD 系 | 6/2～7/12 | SRS | 要車両確認 | | 注 5 | |
| | | 8/1～8/12 | SRS | FB211 | ¥ 18,700 | 注 1 | |
| アコードツアラー | CW1/2 | 20/12～25/3 | | 未確認 | | | |
| アコードワゴン | CB 系 | 1/9～6/2 | SRS | FB211 | ¥ 18,700 | 注 1 | |
| | CE/CF 系 | 6/3～7/8 | | FB213 | ¥ 9,900 | 注 2 | |
| | | | ACC | FB214 | ¥ 14,300 | | |
| | | | SRS | FB217 | ¥ 18,700 | 注 1･13･19 | |
| | | 7/9～9/9 | | FB219 | ¥ 15,950 | 注 19 | |
| | | | ACC | FB220 | ¥ 17,600 | 注 19 | |
| | | | SRS | FB217 | ¥ 18,700 | 注 1･13･19 | |
| | CF/CH//CL 系 | 9/10～14/10 | SRS | FB221 | ¥ 18,700 | 注 1･19 | |
| | CM 系 | 14/11～20/11 | SRS | FB221 | ¥ 18,700 | 注 1･12･19 | |
| アスコットラファーガ | CB 系 | 1/5～5/9 | | FB203 | ¥ 8,800 | | |
| | | | ACC | FB207 | ¥ 13,200 | | |
| | | | SRS | FB211 | ¥ 18,700 | 注 1 | |
| | CE 系 | 5/10～9/5 | | FB208 | ¥ 9,900 | | |
| | | | ACC | FB209 | ¥ 13,200 | | |
| | | | SRS | FB211 | ¥ 18,700 | 注 1 | |
| アスコットイノーバ | CB 系 | 4/3～7/2 | | FB208 | ¥ 9,900 | | |
| | | | ACC | FB209 | ¥ 13,200 | | |
| | | | SRS | FB211 | ¥ 18,700 | 注 1 | |
| インサイト | ZE1 | 11/11～18/6 | SRS | FB221 | ¥ 18,700 | 注 19 | |
| | ZE2 | 21/2～26/3 | SRS | FB224 | ¥ 18,700 | 注 1･19 | |
| インスパイア | CB/CC 系 | 1/9～7/2 | | FB208 | ¥ 9,900 | | |
| | | | ACC | FB209 | ¥ 13,200 | | |
| | | | SRS | FB211 | ¥ 18,700 | 注 1 | |
| | UA 系 | 7/3～10/9 | | FB215 | ¥ 15,950 | 注 19 | |
| | | | ACC | FB216 | ¥ 17,600 | 注 19 | |
| | | | SRS | FB211 | ¥ 18,700 | 注 1･10 | |
| | | 10/10～15/5 | SRS | FB221 | ¥ 18,700 | 注 7･13･19 | |
| | UC 系 | 15/6～16/10 | SRS | FB223 | ¥ 18,700 | 注 19 | |
| | | 16/11～19/11 | | 未確認 | | | |
| | CP3 | 19/12～24/10 | SRS | 特注 | | 注※・1･23 | |

※注意 年式・形式に関係なく、純正部品にばらつきがある為、適合品番が異なる又は装着できない車両があります。
取り付け作業を行う前に、必ず純正ステアリング裏面の形状と取り付けるボスの形状が同じかを確認してください。
また、エアバッグの警告等については一部の車両で、個体差により消灯できない事があります。ご了承下さい。

適合データは、2023年10月現在のものです。

| 西　暦 | 2000年 | 2001年 | 2002年 | 2003年 | 2004年 | 2005年 | 2006年 | 2007年 | 2008年 | 2009年 | 2010年 | 2011年 | 2012年 | 2013年 | 2014年 | 2015年 | 2016年 | 2017年 | 2018年 | 2019年 | 2020年 | 2021年 | 2022年 | 2023年 | 2024年 | 2025年 |
|---|---|---|---|---|---|---|---|---|---|---|---|---|---|---|---|---|---|---|---|---|---|---|---|---|---|---|
| 和　暦 | 平成12年 | 平成13年 | 平成14年 | 平成15年 | 平成16年 | 平成17年 | 平成18年 | 平成19年 | 平成20年 | 平成21年 | 平成22年 | 平成23年 | 平成24年 | 平成25年 | 平成26年 | 平成27年 | 平成28年 | 平成29年 | 平成30年 | 令和1年 | 令和2年 | 令和3年 | 令和4年 | 令和5年 | 令和6年 | 令和7年 |

## HONDA（ホンダ）

| 車種 | 型式 | 年式 | 装備 | 品番 | 定価（税込） | 注 | 備考 |
|---|---|---|---|---|---|---|---|
| インテグラ type R | DA/DB 系 | 1/4～5/4 | | FB203 | ¥ 8,800 | | |
| | DC/DB 系 | 5/5～7/8 | | FB210 | ¥ 9,900 | | |
| | | 7/9～12/8 | | FB210 | ¥ 9,900 | 注 3 | |
| | | | SRS | 要車両確認 | | 注 5 | |
| | | 12/9～13/6 | SRS | 要車両確認 | | 注 8・19 | |
| | DC5 | 13/7～19/2 | SRS | FB221 | ¥ 18,700 | 注 19 | |
| ヴェゼル | RU 系 | 25/12～ | SRS | FB226 | ¥ 29,700 | 注※・1 | |
| エアウェイブ | GJ 系 | 17/4～22/8 | SRS | FB223 | ¥ 18,700 | 注 1·19 | |
| HR－V | GH 系 | 10/9～18/2 | SRS | FB221 | ¥ 18,700 | 注 19 | |
| S－MX | RH 系 | 8/11～14/1 | | FB219 | ¥ 15,950 | 注 19 | |
| | | | SRS | FB221 | ¥ 18,700 | 注 1·19 | |
| S2000 | AP1 | 11/4～17/10 | SRS | FB221 | ¥ 18,700 | 注 6·19 | |
| | AP2 | 17/11～21/9 | SRS | FB221 | ¥ 18,700 | 注 6·14·17·19 | |
| S660 | JW5 | 27/4～ | SRS | FB226 | ¥ 29,700 | 注※・26 | |
| エディックス | BE 系 | 16/7～21/8 | SRS | FB223 | ¥ 18,700 | 注 19 | |
| NSX | NA1 | 1/12～9/1 | | | | | 取扱い終了 |
| | | | SRS | | | | 取扱い終了 |
| | NA2 | 9/2～17/12 | | | | | 取扱い終了 |
| | | | SRS | | | | 取扱い終了 |
| N BOX | JF1/2 | 23/12～29/8 | SRS | FB225 | ¥ 18,700 | 注※·1·19 | |
| | JF3/4 | 29/9～ | SRS | FB226 | ¥ 29,700 | 注※・25・28 | |
| N－ONE | JG1/2 | 24/11～R2/10 | SRS | FB225 | ¥ 18,700 | 注※·1·19 | |
| | JG3（RS、6MT） | R2/11～ | SRS | FB226 | ¥ 29,700 | 注※・26・27 | |
| N-VAN | JJ1/JJ2（6MT） | 30/7～ | SRS | FB226 | ¥ 29,700 | 注※・26・27 | |
| MDX | YD1 | 15/2～18/7 | | 未確認 | | | |
| エリシオン | RR 系 | 16/5～24/5 | SRS | FB223 | ¥ 18,700 | 注※・19 | |
| エレメント | YH 系 | 15/4～17/7 | | 未確認 | | | |
| オデッセイ | RA1/2/3/4/5 | 6/10～9/7 | | FB215 | ¥ 15,950 | 注 19 | |
| | | | SRS | FB217 | ¥ 18,700 | 注 1·19 | |
| | | 9/8～11/11 | SRS | FB221 | ¥ 18,700 | 注 1·19 | |
| | RA6/7/8/9 | 11/12～15/9 | SRS | FB221 | ¥ 18,700 | 注 1·4·19 | |
| | RB1/2 | 15/10～20/9 | SRS | FB223 | ¥ 18,700 | 注 1・19 | |
| | RB3/4 | 20/10～25/11 | SRS | FB224 | ¥ 18,700 | 注 1·19 | |
| オルティア<br>パートナー | EL/EY 系 | 8/2～9/1 | | FB219 | ¥ 15,950 | 注 9·19 | |
| | | | SRS | FB217 | ¥ 18,700 | 注 1·19 | |
| | | 9/2～14/1 | SRS | FB221 | ¥ 18,700 | 注 1·19 | |
| キャパ | GA 系 | 10/4～14/1 | SRS | FB221 | ¥ 18,700 | 注 1·19 | |
| クイント | SU 系 | S47～S55 | | FB201 | ¥ 7,700 | 注 2 | |
| | AV 系 | S55～1/4 | | FB201 | ¥ 7,700 | 注 2 | |
| クロスロード | RT 系 | 19/2～22/8 | SRS | FB224 | ¥ 18,700 | 注 1・19 | |
| コンチェルト | MA 系 | S63～4/11 | | FB201 | ¥ 7,700 | 注 2 | |
| ザッツ | JD1 | 14/2～19/10 | SRS | FB221 | ¥ 18,700 | 注 1·19 | |
| シティ | AA 系 | S56～S60 | | FB201 | ¥ 7,700 | 注 2 | |
| | GA 系 | S61～6/6 | | FB201 | ¥ 7,700 | 注 2 | |
| CR－X<br>デルソル | AE/AF/AS 系 | S58～S62 | | FB201 | ¥ 7,700 | 注 2 | |
| | EF 系 | S62～4/2 | | FB203 | ¥ 8,800 | | |
| | EG 系 | 4/3～9/8 | | FB210 | ¥ 9,900 | 注 11 | |
| CR－Z | ZF1 | 22/2～ | SRS | FB224 | ¥ 18,700 | 注※·1·19 | |
| CR－V | RD1 | 7/10～9/9 | | FB219 | ¥ 15,950 | 注 19 | |
| | | | SRS | FB217 | ¥ 18,700 | 注 1·19 | |
| | RD4/5 | 9/10～16/8 | SRS | FB221 | ¥ 18,700 | 注 1·19 | |
| | RD6/7 | 16/9～18/9 | SRS | FB221 | ¥ 18,700 | 注 19 | |
| | RE3/4 | 18/10～23/11 | SRS | FB224 | ¥ 18,700 | 注 1·19 | |
| | RM1/4 | 23/12～ | | 未確認 | | | |

※注意 年式・形式に関係なく、純正部品にばらつきがある為、適合品番が異なる又は装着できない車両があります。
取り付け作業を行う前に、必ず純正ステアリング裏面の形状と取り付けるボスの形状が同じかを確認してください。
また、エアバッグの警告等については一部の車両で、個体差により消灯できない事があります。ご了承下さい。

適合データは、2023年10月現在のものです。

| 西　暦 | 2000年 | 2001年 | 2002年 | 2003年 | 2004年 | 2005年 | 2006年 | 2007年 | 2008年 | 2009年 | 2010年 | 2011年 | 2012年 | 2013年 | 2014年 | 2015年 | 2016年 | 2017年 | 2018年 | 2019年 | 2020年 | 2021年 | 2022年 | 2023年 | 2024年 | 2025年 |
|---|---|---|---|---|---|---|---|---|---|---|---|---|---|---|---|---|---|---|---|---|---|---|---|---|---|---|
| 和　暦 | 平成12年 | 平成13年 | 平成14年 | 平成15年 | 平成16年 | 平成17年 | 平成18年 | 平成19年 | 平成20年 | 平成21年 | 平成22年 | 平成23年 | 平成24年 | 平成25年 | 平成26年 | 平成27年 | 平成28年 | 平成29年 | 平成30年 | 令和1年 | 令和2年 | 令和3年 | 令和4年 | 令和5年 | 令和6年 | 令和7年 |

## HONDA（ホンダ）

| 車 種 | 型 式 | 年 式 | 装 備 | 品 番 | 定価（税込） | 注 | 備考 |
|---|---|---|---|---|---|---|---|
| シビック<br>ｔｙｐｅ　Ｒ<br>フェリオ<br>ビークル<br>シャトル<br>ハイブリッド | AT 系 | S47～S51 | | FB201 | ¥　7,700 | 注 2 | |
| | AG 系 | S51～S62 | | FB201 | ¥　7,700 | 注 2 | |
| | EF 系 | S62～3/8 | | FB203 | ¥　8,800 | | |
| | EG 系 | 3/9～7/8 | | FB210 | ¥　9,900 | 注 11 | |
| | EK 系 | 7/9～12/8 | | FB219 | ¥　15,950 | 注 19 | |
| | EK 系 | 7/9～9/8 | ＳＲＳ | FB211 | ¥　18,700 | 注 1･13 | |
| | | 9/9～12/8 | ＳＲＳ | FB221 | ¥　18,700 | 注 1･13･19 | |
| | EP/EU/ES 系 | 12/9～17/8 | ＳＲＳ | FB221 | ¥　18,700 | 注 21・9 | |
| | FD 系 | 17/9～24/6 | ＳＲＳ | FB224 | ¥　18,700 | 注 1・19 | |
| | FK2 | 27/12～28/3 | ＳＲＳ | FB225 | ¥　18,700 | 注 1 | |
| | FK7/8・FC1 | 29/9～R3/8 | ＳＲＳ | FB226 | ¥　29,700 | 注※・25 | |
| | FL1/FL5 | R3/9～ | ＳＲＳ | FB227 | ¥　29,700 | 注※・25・28 | |
| シビッククーペ | EG/EX 系 | 5/2～8/1 | ＳＲＳ | 要車両確認 | | 注 5 | |
| | EJ 系 | 8/2～9/8 | ＳＲＳ | 要車両確認 | | 注 5 | |
| シビックタイプＲユーロ | FN2 | 21/11～24/6 | ＳＲＳ | FB224 | ¥　18,700 | 注 1・19 | |
| ステップワゴン | RF1/2 | 8/5～9/7 | | FB219 | ¥　15,950 | 注 19 | |
| | | | ＳＲＳ | FB217 | ¥　18,700 | 注 1･15･19 | |
| | | 9/8～13/3 | ＳＲＳ | FB221 | ¥　18,700 | 注 1･19 | |
| | RF3/4/5/6/7/8 | 13/4～17/4 | ＳＲＳ | FB221 | ¥　18,700 | 注 1･19 | |
| | RG 系 | 17/5～21/9 | ＳＲＳ | FB223 | ¥　18,700 | 注 1･18･19 | |
| | RK 系 | 21/10～27/3 | ＳＲＳ | FB224 | ¥　18,700 | 注 1・18 | |
| | RP1 | 27/4～ | ＳＲＳ | FB226 | ¥　29,700 | 注※・1 | |
| ストリーム | RN1/2/3/4/5 | 12/10～18/6 | ＳＲＳ | FB221 | ¥　18,700 | 注 19 | |
| | RN6/7/8/9 | 18/7～26/5 | ＳＲＳ | FB224 | ¥　18,700 | 注 1・9 | |
| セイバー | UA 系 | 7/3～10/9 | | FB215 | ¥　15,950 | 注 19 | |
| | | | ＡＣＣ | FB216 | ¥　17,600 | 注 19 | |
| | | | ＳＲＳ | FB217 | ¥　18,700 | 注 1･19 | |
| | UA4/5 | 10/10～15/6 | ＳＲＳ | FB221 | ¥　18,700 | 注 1･7･19 | |
| ゼスト | JE1/2 | 18/3～24/11 | ＳＲＳ | FB224 | ¥　18,700 | 注 1・19 | |
| Ｚ | PA1 | 10/10～14/1 | ＳＲＳ | FB221 | ¥　18,700 | 注 19 | |
| トゥデイ | JW/JA 系 | S60～5/2 | | FB201 | ¥　7,700 | 注 2 | |
| | | | 電動パワステ | 未確認 | | | |
| | JA4/5 | 5/2～8/3 | | FB201 | ¥　7,700 | 注 2 | |
| | | 8/4～10/10 | | FB201 | ¥　7,700 | 注 2 | |
| | | | ＳＲＳ | 未確認 | | | |
| ドマーニ | MA 系 | 4/11～9 | ＳＲＳ | FB211 | ¥　18,700 | 注 1 | |
| | MB 系 | 9/1～12 | ＳＲＳ | FB221 | ¥　18,700 | 注 1･13･19 | |
| バモス | HM1/2 | 11/6～ | ＳＲＳ | FB221 | ¥　18,700 | 注※・1･19 | |
| バモスホビオ | HM/HJ 系 | 15/4～ | ＳＲＳ | FB221 | ¥　18,700 | 注 1・19 | |
| ビート | PP1 | 3/6～7/10 | | FB208 | ¥　9,900 | | |
| | | | ＳＲＳ | 不可 | | | |
| ビガー | CA 系 | S51～1/8 | | FB201 | ¥　7,700 | 注 2 | |
| | | | ＡＣＣ | FB204 | ¥　14,300 | | |
| | CB/CC 系 | 1/9～7/2 | | FB208 | ¥　9,900 | | |
| | | | ＡＣＣ | FB209 | ¥　13,200 | | |
| | | | ＳＲＳ | FB211 | ¥　18,700 | 注 1 | |
| フィット | GD 系 | 13/6～16/5 | ＳＲＳ | FB221 | ¥　18,700 | 注 1･19・20 | |
| | | 16/6～19/9 | ＳＲＳ | FB223 | ¥　18,700 | 注 19・20 | |
| | GE 系 | 19/10～25/8 | ＳＲＳ | FB224 | ¥　18,700 | 注 19 | |
| | GK 系 | 25/9～R2/2 | ＳＲＳ | FB226 | ¥　29,700 | 注※・26 | |
| フィットシャトル | ＧＧ7/8 | 23/6～27/3 | | 未確認 | | | |
| フィットハイブリッド | GP1 | 22/10～25/9 | ＳＲＳ | FB224 | ¥　18,700 | 注※･1･19 | |
| フリード スパイク | GB3/4 | 20/5～ | ＳＲＳ | FB224 | ¥　18,700 | 注※･1･19 | |
| フリードハイブリッド | GP3 | 23/10～ | | 未確認 | | | |

※注意 年式・形式に関係なく、純正部品にばらつきがある為、適合品番が異なる又は装着できない車両があります。
取り付け作業を行う前に、必ず純正ステアリング裏面の形状と取り付けるボスの形状が同じかを確認してください。
また、エアバッグの警告等については一部の車両で、個体差により消灯できない事があります。ご了承下さい。

適合データは、2023年10月現在のものです。

| 西　暦 | 2000年 | 2001年 | 2002年 | 2003年 | 2004年 | 2005年 | 2006年 | 2007年 | 2008年 | 2009年 | 2010年 | 2011年 | 2012年 | 2013年 | 2014年 | 2015年 | 2016年 | 2017年 | 2018年 | 2019年 | 2020年 | 2021年 | 2022年 | 2023年 | 2024年 | 2025年 |
|---|---|---|---|---|---|---|---|---|---|---|---|---|---|---|---|---|---|---|---|---|---|---|---|---|---|---|
| 和　暦 | 平成12年 | 平成13年 | 平成14年 | 平成15年 | 平成16年 | 平成17年 | 平成18年 | 平成19年 | 平成20年 | 平成21年 | 平成22年 | 平成23年 | 平成24年 | 平成25年 | 平成26年 | 平成27年 | 平成28年 | 平成29年 | 平成30年 | 令和1年 | 令和2年 | 令和3年 | 令和4年 | 令和5年 | 令和6年 | 令和7年 |

## HONDA（ホンダ）

| 車 種 | 型 式 | 年 式 | 装 備 | 品 番 | 定価（税込） | 注 | 備考 |
|---|---|---|---|---|---|---|---|
| プレリュード | BN/BA 系 | S62～3/8 | | FB201 | ¥ 7,700 | 注 2 | |
| | | | ＡＣＣ | FB204 | ¥ 14,300 | | |
| | BA/BB 系 | 3/9～8/10 | | FB208 | ¥ 9,900 | | |
| | | | ＡＣＣ | FB209 | ¥ 13,200 | | |
| | BB5/6/7/8 | 8/11～12/9 | ＳＲＳ | FB221 | ¥ 18,700 | 注 1･19 | |
| ホライゾン/ジャズ | UBS25/UBS69 | ～6/2 | | FB301 | ¥ 0 | | 販売終了 |
| | | 6/2～7/5 | | FB316 | ¥ 0 | | 販売終了 |
| ホライゾン/ジャズ | UBS25/UBS69 | 7/6～10/2 | ＳＲＳ | FB317 | ¥ 0 | 注 1 | 販売終了 |
| | UBS26/UBS73 | 10/3～11/10 | ＳＲＳ | FB317 | ¥ 0 | 注 1 | 販売終了 |
| モビリオ<br>スパイク | GB/GK 系 | 13/12～17/11 | ＳＲＳ | FB221 | ¥ 18,700 | 注 1・9 | |
| | | 17/12～20/6 | ＳＲＳ | FB223 | ¥ 18,700 | 注 19 | |
| ライフ | JA 系 | 9/4～10/9 | ＳＲＳ | FB221 | ¥ 18,700 | 注 19 | |
| | JB1/2/3/4 | 10/10～15/8 | ＳＲＳ | FB221 | ¥ 18,700 | 注 19 | |
| | JB5/6/7/8 | 15/9～20/10 | ＳＲＳ | FB223 | ¥ 18,700 | 注 19 | |
| | JC1/2 | 20/11～26/4 | ＳＲＳ | FB224 | ¥ 18,700 | 注 1･19 | |
| ラグレイト | RL1 | 11/6～16/4 | ＳＲＳ | FB221 | ¥ 18,700 | 注 1･19 | |
| レジェンドクーペ | KA3/4 | | ＳＲＳ | 要車両確認 | | 注 5 | |
| | KA5/6 | S63～2/9 | ＡＣＣ | FB204 | ¥ 14,300 | | |
| | | | ＳＲＳ | 要車両確認 | | 注 5 | |
| | KA7/8 | 2/10～8/1 | ＡＣＣ／ＳＲＳ | 要車両確認 | | 注 1･5 | |
| | KA9 | 8/2～16/9 | ＳＲＳ | FB221 | ¥ 18,700 | 注 19 | |
| | | | ＡＣＣ／ＳＲＳ | FB221 | ¥ 18,700 | 注 1･7･19 | |
| | KB1 | 16/10～24/7 | | 未確認 | | | |
| ロゴ | GA | 8/10～13/6 | ＳＲＳ | FB221 | ¥ 18,700 | 注 1･19 | |

※注意 年式・形式に関係なく、純正部品にばらつきがある為、適合品番が異なる又は装着できない車両があります。
取り付け作業を行う前に、必ず純正ステアリング裏面の形状と取り付けるボスの形状が同じかを確認してください。
また、エアバッグの警告等については一部の車両で、個体差により消灯できない事があります。ご了承下さい。

適合データは、2023年10月現在のものです。

# HONDA（ホンダ）　注意事項

※メーカー・車種に関係なく、純正部品のばらつきがある為、適合品番が異なる場合があります。
取り付け作業を行う前に必ず純正ステアリング裏面の形状と取り付けるボスの形状を良く確認してください。
適合が異なる物を無理に取り付けますと、車両の破損や重大な事故等に繋がる恐れがあります。
なお重要保安部品につき、個人でお取付される場合は上記注意事項及び取り付け作業の安全性に関しては作業された方自身の自己責任の元に行ってください。
・弊社では販売店・整備工場・専門ショップでのお取り付けを強くお勧めします。

## 【ホンダ 注意事項】

注※　現行車種につき、形状が変更されている可能性があります。形状が違う場合はｶｽﾀﾏｰｾﾝﾀｰにお問合せください。

注 1　純正ｽﾃｱﾘﾝｸﾞ上のｽｲｯﾁでしか操作できない装備及び機能は使用できなくなります。

例）ﾏﾙﾁﾓﾆﾀｰ、ｵｰﾃﾞｨｵ類、ｵｰﾄｸﾙｰｽﾞ、ﾌﾞﾚｰｷｱｼｽﾄ、ﾊﾟﾄﾞﾙｼﾌﾄ等の操作、設定ができなくなる。

注 2　品番 201 と 213 は長さにより使い分ける事が出来ます。を 201 ﾎﾞｽ全長 64 ㎜、213 ﾎﾞｽ全長 85 ㎜

注 3　品番 210 が利用可能ですが､そのまま装着してもﾎｰﾝが鳴りません。

車体側のﾎｰﾝｺﾝﾀｸﾄ･ﾌﾟﾗｼをﾎﾞｽ裏面のｺﾝﾀｸﾄﾌﾟﾚｰﾄに触るように、指で持ち上げてください。（図 2-2)

注 4　純正ﾅﾋﾞ装備車両の中に､装着できない車両があります｡ｶｽﾀﾏｰｾﾝﾀｰにお問合わせ下さい。

注 5　車両によりﾎﾞｽ形状が異なります｡現車の形状確認が必要です。（図 2-1）

注 6　VGS 装備車(車速応動可変ｷﾞｱｽﾃｱﾘﾝｸﾞ)ｸﾞﾚｰﾄﾞ「ﾀｲﾌﾟ V」には装着できません。

注 7　I-SRS 装備車(二段式ｴｱﾊﾞｯｸﾞ)は、付属品の他に別売の｢U ﾀｰﾝﾊｰﾈｽ ｵｽ｣（ｴｱﾊﾞｯｸﾞﾀﾞﾐｰﾊｰﾈｽ）が 1 本必要です。

注 8　ｽﾃｱﾘﾝｸﾞｼｬﾌﾄｾﾚｰｼｮﾝ直径により品番が異なります。（図 2-3）ｼｬﾌﾄｾﾚｰｼｮﾝ直径 14.9 ㎜=品番 211 ｼﾘｰｽﾞ（図 2-1）、直径 16.0 ㎜=品番 221

注 9　品番 219 とｽﾃｱﾘﾝｸﾞｼｬﾌﾄの径が異なる車両には装着できません｡(適合不可)

注 10　一部､ｽﾃｱﾘﾝｸﾞｼｬﾌﾄ径が太い車両があります｡その場合は品番 217 になります｡ｼｬﾌﾄｾﾚｰｼｮﾝ直径 14.9 ㎜=品番 211、直径 16.0 ㎜=品番 217（図 2-3)

注 11　一部､ｽﾃｱﾘﾝｸﾞｼｬﾌﾄ径が太い車両があります｡その場合は品番 219 になります｡ｼｬﾌﾄｾﾚｰｼｮﾝ直径 14.9 ㎜=品番 210、直径 16.0 ㎜=品番 219（図 2-3)

注 12　ﾗｼﾞｵﾘﾓｺﾝ装着車両の中に、装着できない車両があります。ｶｽﾀﾏｰｾﾝﾀｰにお問合わせ下さい。

注 13　ｽﾃｱﾘﾝｸﾞｼｬﾌﾄ径又は、ｽﾊﾟｲﾗﾙｹｰﾌﾞﾙ角度により品番が異なります。ｼｬﾌﾄｾﾚｰｼｮﾝ直径 14.9 ㎜=品番 211(図 2-3）、直径 16.0 ㎜=品番 217･221（図 2-5)

注 14　一部の車両でﾎﾞｽｶﾊﾞｰが長い場合はｶｯﾄしてご使用下さい｡怪我に充分注意してください。

注 15　ｽﾊﾟｲﾗﾙｹｰﾌﾞﾙから出ている配線の位置により品番が異なります。4 時方向=品番 217、6 時方向=品番 221

1注 17　VSA 装着車はｽﾃｱﾘﾝｸﾞ交換により VSA 警告灯が点灯する場合があります。

この場合はﾃﾞｨｰﾗｰの診断機でﾘｾｯﾄする必要があります。

注 18　IHCC 装着車は装着できません。（適合不可）

注 19　ﾎﾞｽをﾎﾞﾙﾄで固定する車両の一部で、ｾﾚｰｼｮﾝの噛合い長さが短い場合があります。ﾎﾞﾙﾄを既定ﾄﾙｸで締めﾎﾞｽを固定できれば問題ありません。（図 2-4）

注 20　ﾊﾟﾄﾞﾙｼﾌﾄ装着車はｶﾌﾟﾗｰ形状が違う場合があります。その場合は純正のｺﾈｸﾀｰを加工して使用してください。

注 21　一部、品番 225 を使用する車両があります。ｽﾊﾟｲﾗﾙｹｰﾌﾞﾙﾋﾟﾝ 2 本は品番 224、1 本は品番 225（図 2-6）

注 22　付属ｴｱﾊﾞｯｸﾞ Uﾀｰﾝﾊｰﾈｽの端子が入りにくい場合はﾔｽﾘ等で削って入れてください。

注 23　ﾎｰﾝｶﾌﾟﾗｰの配線が他車種とは異なる為、特注対応となります。お問い合わせやご注文の際は「224Ｖｅｒ2」とご指定下さい。

注 24　ｾｰﾌﾃｨｰｻﾎﾟｰﾄ機能装備車はｴﾗｰ表示が点灯しますので適合外となります。

注 25　必ず別売の SRD ｷｯﾄ（純正ｽﾃｱﾘﾝｸﾞｽｲｯﾁ移設ｷｯﾄ）と併用してください。SRD ｷｯﾄが適合しない場合は適合不可となります。

★装備説明

ＡＣＣ　　オートクルーズコントロール（自動定速走行装置）の事で、アクセルペダルを踏まなくても任意の速度で車速を一定に保つ事が出来る装置。
Ｉ－ＳＲＳエアバッグ　　二段式エアバッグ　（ハンドル表面に「Ｉ－ＳＲＳ」の刻印があり、エアバッグモジュールに２つのカプラー又は配線４本がささっている。）詳しくはカーディーラーにお問合わせください。

ＳＲＳ　　エアバッグ
マルチマチック　　無段階変速ミッション　（ＣＶＴ）
ＩＨＣＣ　　レーダークルーズコントロール
ＶＳＡ　　横滑り防止装置
ＶＧＳ　　車速応動可変ギアステアリング

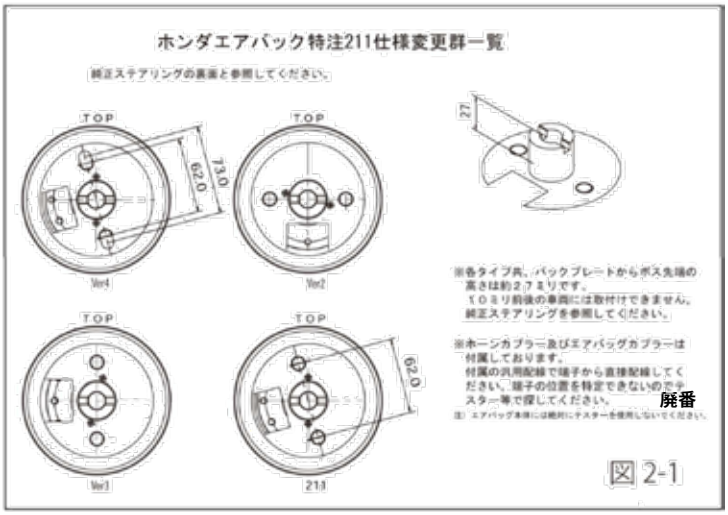

## HONDA（ホンダ）　注意事項

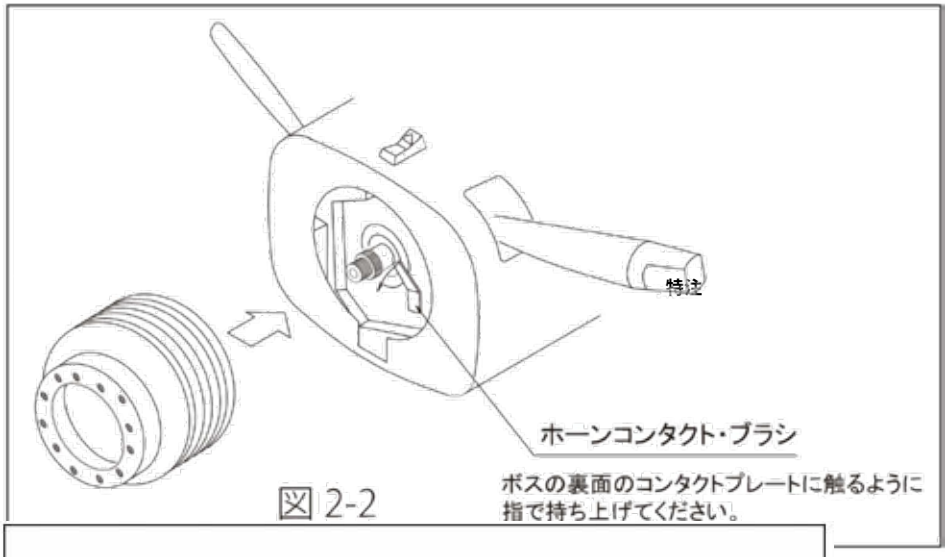


図 2-2

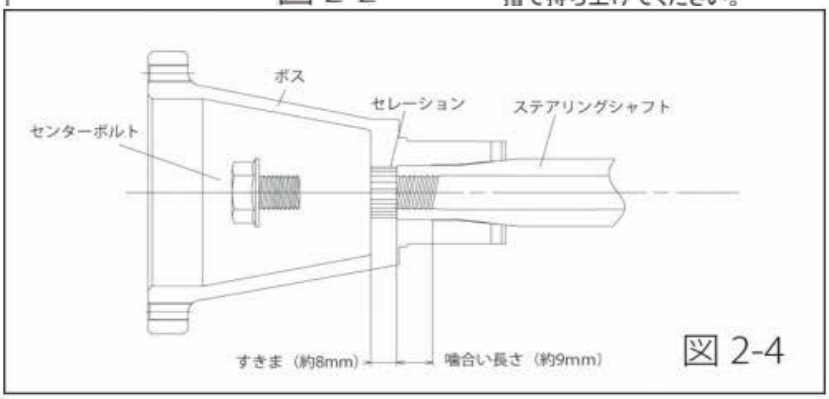


図 2-4

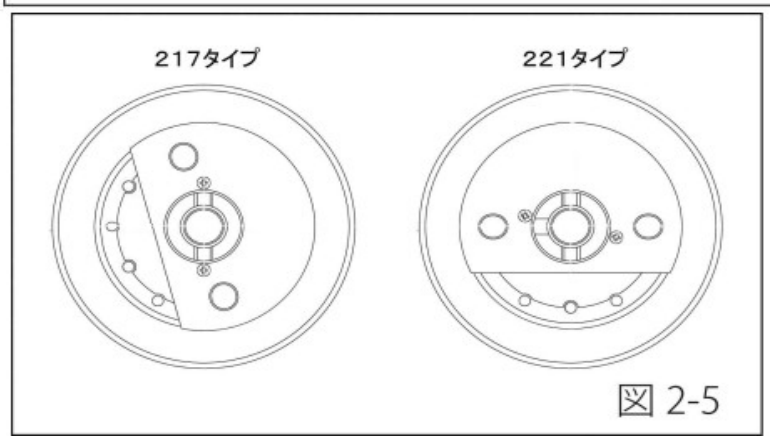


図 2-5

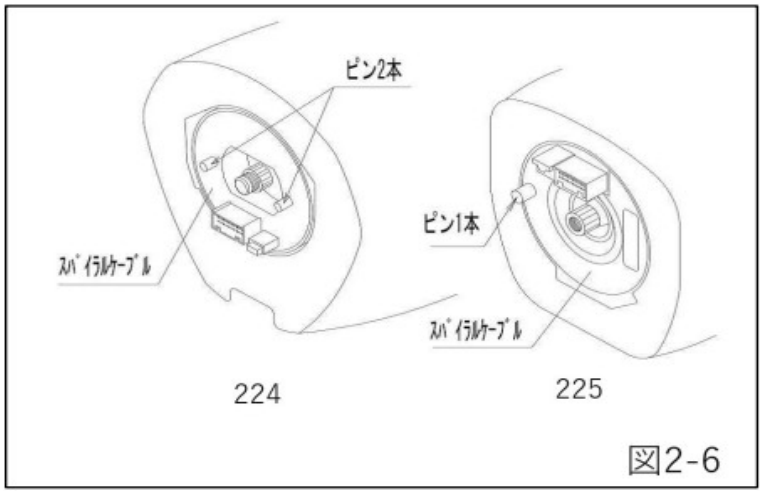


図2-6