| 西暦 | 2000年 | 2001年 | 2002年 | 2003年 | 2004年 | 2005年 | 2006年 | 2007年 | 2008年 | 2009年 | 2010年 | 2011年 | 2012年 | 2013年 | 2014年 | 2015年 | 2016年 | 2017年 | 2018年 | 2019年 | 2020年 | 2021年 | 2022年 | 2023年 | 2024年 | 2025年 |
|---|---|---|---|---|---|---|---|---|---|---|---|---|---|---|---|---|---|---|---|---|---|---|---|---|---|---|
| 和暦 | 平成12年 | 平成13年 | 平成14年 | 平成15年 | 平成16年 | 平成17年 | 平成18年 | 平成19年 | 平成20年 | 平成21年 | 平成22年 | 平成23年 | 平成24年 | 平成25年 | 平成26年 | 平成27年 | 平成28年 | 平成29年 | 平成30年 | 令和1年 | 令和2年 | 令和3年 | 令和4年 | 令和5年 | 令和6年 | 令和7年 |

## DAIHATSU（ダイハツ）

| 車種 | 型式 | 年式 | 装備 | 品番 | 定価（税込） | 注 | 備考 |
|---|---|---|---|---|---|---|---|
| アトレー | S80系 | S61～2/2 | | FB702 | ¥ 18,700 | 注4 | |
| | | 2/3～6/3 | | FB704 | ¥ 7,700 | 注4 | |
| | S120/130系 | 6/4～10/12 | | FB702 | ¥ 18,700 | 注4 | |
| | S220/230 | 11/1～17/4 | | FB534 | ¥ 11,000 | 注8・10 | |
| | | | SRS（機械式） | FB534 | ¥ 11,000 | 注2･8・10 | |
| | | | SRS（電気式） | FB709 | ¥ 18,700 | 注2･8 | |
| | S320/330 | 17/5～19/8 | SRS | FB539 | ¥ 18,700 | 注8 | |
| | S321/331 | 19/9～29/10 | SRS | FB541 | ¥ 18,700 | 注※･8 | |
| | S321/331 | 29/11～ | SRS | FB540 | ¥ 18,700 | 注※・6・8・12 | |
| アトレー7 | S221/231 | 12/7～16/12 | SRS | FB709 | ¥ 18,700 | 注8 | |
| アプローズ | A100系 | 1/7～12/3 | | FB522 | ¥ 7,700 | 注8・10 | |
| アルティス | V40/45 | 18/1～22/2 | SRS | FB540 | ¥ 18,700 | | |
| ウェイク | LA700/710 | 26/11～ | SRS | FB540 | ¥ 18,700 | 注※・6・8・12 | |
| エッセ | L235/245 | 17/12～23/9 | SRS | FB539 | ¥ 18,700 | 注8・13 | |
| オプティ クラシック | L300系 | 4/1～7/12 | | FB704 | ¥ 7,700 | | |
| | | 8/1～10/10 | | FB707 | ¥ 9,900 | 注8 | |
| | | | SRS | FB708 | ¥ 18,700 | 注8 | |
| | L800系 | 10/11～14/7 | SRS | FB709 | ¥ 18,700 | 注8 | |
| クー | M400系 | 18/5～25/1 | SRS | FB539 | ¥ 18,700 | 注8 | |
| キャスト | LA250/260 | 27/9～ | SRS | FB540 | ¥ 18,700 | 注※・6・8 | |
| コペン | L880 | 14/6～26/5 | SRS | FB709 | ¥ 18,700 | 注8 | |
| | LA400K | 26/6～ | SRS | FB540 | ¥ 18,700 | 注※･6・8 | |
| シャレード | G30 | S58～S63/1 | | FB704 | ¥ 7,700 | | |
| | G100 | S63/1～5/1 | | FB522 | ¥ 7,700 | 注8・10 | |
| | G200 | 5/1～11/9 | | FB707 | ¥ 9,900 | 注8 | |
| | | | SRS | FB708 | ¥ 18,700 | 注8 | |
| ストーリア | M100/110 | 10/2～16/6 | SRS | FB709 | ¥ 18,700 | 注8 | |
| ソニカ | L405/415 | 18/6～21/5 | SRS | FB541 | ¥ 18,700 | 注8 | |
| タント | L350/360 | 15/11～19/11 | SRS | FB539 | ¥ 18,700 | 注8 | |
| | L375/385 | 19/12～25/9 | SRS | FB541 | ¥ 18,700 | 注8 | |
| | LA600/610 | 25/10～ | SRS | FB540 | ¥ 18,700 | 注※・7 | |
| タントエグゼ | L455/465 | 21/12～26/10 | SRS | FB541 | ¥ 18,700 | | |
| テリオス | J100/120系 | 9/4～17/11 | | FB707 | ¥ 9,900 | 注8 | |
| | | | SRS | FB708 | ¥ 18,700 | 注8 | |
| テリオスキッド | J110/130系 | 10/10～24/5 | SRS | FB709 | ¥ 18,700 | 注8 | |
| ネイキッド | L750/760 | 11/11～16/4 | | FB707 | ¥ 9,900 | 注8 | |
| | | | SRS | FB709 | ¥ 18,700 | | |
| パイザー | G300系 | 8/8～14/7 | | FB707 | ¥ 9,900 | | |
| | | | SRS | FB708 | ¥ 18,700 | 注8 | |
| ハイゼット カーゴ バン | S80系 | S61～2/3 | | FB702 | ¥ 18,700 | 注4 | |
| | | 2/4～5/12 | | FB704 | ¥ 7,700 | 注4 | |
| | S100/110 | 6/1～10/12 | | FB702 | ¥ 18,700 | 注4 | |
| | S200/210 | 11/1～16/11 | | FB534 | ¥ 11,000 | 注8・10 | |
| | | | SRS（機械式） | FB534 | ¥ 11,000 | 注2･8・10 | |
| | | | SRS（電気式） | FB709 | ¥ 18,700 | 注2･8・11 | |
| | S320/330 | 16/12～19/11 | SRS | FB539 | ¥ 18,700 | 注8 | |
| | S321/331 | 9/12～R3/11 | SRS | FB541 | ¥ 18,700 | 注※･8・9 | |
| | S710V | R3/12～ | SRS | FB540 | ¥ 18,700 | 注※・14・15 | |
| ハイゼット トラック ジャンボ | S80系 | S61～2/3 | | FB702 | ¥ 18,700 | 注4 | |
| | | 2/4～5/12 | | FB704 | ¥ 7,700 | 注4 | |
| | S100/110 | 6/1～10/12 | | FB702 | ¥ 18,700 | 注4 | |
| | S200/210 | 11/1～19/12 | | FB534 | ¥ 11,000 | 注8・10 | |
| | | | SRS（機械式） | FB534 | ¥ 11,000 | 注2･8・10 | |
| | | | SRS（電気式） | FB709 | ¥ 18,700 | 注2･8・11 | |

※注意 年式・形式に関係なく、純正部品にばらつきがある為、適合品番が異なる又は装着できない車両があります。
取り付け作業を行う前に、必ず純正ステアリング裏面の形状と取り付けるボスの形状が同じかを確認してください。
また、エアバッグの警告等については一部の車両で、個体差により消灯できない事があります。ご了承下さい。

適合データは、2022年5月現在のものです。

| 西　暦 | 2000年 | 2001年 | 2002年 | 2003年 | 2004年 | 2005年 | 2006年 | 2007年 | 2008年 | 2009年 | 2010年 | 2011年 | 2012年 | 2013年 | 2014年 | 2015年 | 2016年 | 2017年 | 2018年 | 2019年 | 2020年 | 2021年 | 2022年 | 2023年 | 2024年 | 2025年 |
|---|---|---|---|---|---|---|---|---|---|---|---|---|---|---|---|---|---|---|---|---|---|---|---|---|---|---|
| 和　暦 | 平成12年 | 平成13年 | 平成14年 | 平成15年 | 平成16年 | 平成17年 | 平成18年 | 平成19年 | 平成20年 | 平成21年 | 平成22年 | 平成23年 | 平成24年 | 平成25年 | 平成26年 | 平成27年 | 平成28年 | 平成29年 | 平成30年 | 令和1年 | 令和2年 | 令和3年 | 令和4年 | 令和5年 | 令和6年 | 令和7年 |

## DAIHATSU（ダイハツ）

| 車 種 | 型 式 | 年 式 | 装 備 | 品 番 | 定価（税込） | 注 | 備考 |
|---|---|---|---|---|---|---|---|
| ハイゼット | S201/211 | 19/12～26/8 | | FB534 | ¥　11,000 | 注 10 | |
| トラック | | | ＳＲＳ | 不可 | | | |
| ジャンボ | S500/510 | 26/9～ | ＳＲＳ | FB540 | ¥　18,700 | 注※・8・12 | |
| ハイゼット　デッキバン | S321/331 | 28/10～ | ＳＲＳ | FB540 | ¥　18,700 | 注※・8・12 | |
| ビーゴ | J200 系 | 18/1～28/3 | ＳＲＳ | FB539 | ¥　18,700 | 注 8 | |
| ブーン | M300 系 | 16/6～22/1 | ＳＲＳ | FB539 | ¥　18,700 | 注 8 | |
| | M600 系 | 22/2～28/4 | | 未確認 | | | |
| ブーン　ルミナス | M502/512 | 20/12～24/3 | ＳＲＳ | FB541 | ¥　18,700 | 注 6･8 | |
| MAX | L950 | 13/11～17/12 | ＳＲＳ | FB709 | ¥　18,700 | 注 8 | |
| ミゼットⅡ | K100 系 | 8/4～13/10 | | FB702 | ¥　18,700 | 注 5 | |
| ミラ | L55 | ～2/2 | | FB702 | ¥　18,700 | 注 4 | |
| | L70 | 2/3～5/8 | | FB704 | ¥　7,700 | 注 4 | |
| | L200 | 2/2～6/5 | | FB704 | ¥　7,700 | 注 4 | |
| | L500 | 6/9～10/10 | | FB707 | ¥　9,900 | 注 8 | |
| | | | ＳＲＳ | FB708 | ¥　18,700 | 注 8 | |
| | L700 | 10/10～14/11 | | FB707 | ¥　9,900 | 注 8 | |
| | | | ＳＲＳ | FB709 | ¥　18,700 | 注 8 | |
| | L250/260 | 14/12～18/12 | ＳＲＳ | FB539 | ¥　18,700 | 注 8 | |
| | L275/285 | 18/12～ | ＳＲＳ | FB541 | ¥　18,700 | 注※・7･8 | |
| ミライース | LA300/310 | 23/9～29/5 | ＳＲＳ | FB541 | ¥　18,700 | 注 9 | |
| | ＬＡ350/360 | 29/5～ | ＳＲＳ | FB540 | ¥　18,700 | 注※ | |
| ミラココア | Ｌ675/685 | 21/8～ | ＳＲＳ | FB541 | ¥　18,700 | 注※ | |
| ミラジーノ | L700 | 11/3～16/10 | ＳＲＳ | FB709 | ¥　18,700 | 注 8 | |
| | L650/660 | 16/11～21/4 | ＳＲＳ | FB539 | ¥　18,700 | 注 8 | |
| ミラトコット | LA550/560 | 30/6～ | ＳＲＳ | FB540 | ¥　18,700 | 注※・6・8 | |
| ムーブ | L600 系 | 7/8～10/10 | | FB707 | ¥　9,900 | 注 8 | |
| | | | ＳＲＳ（機械式） | FB707 | ¥　9,900 | 注 2･3･8 | |
| | | | ＳＲＳ（電気式） | FB708 | ¥　18,700 | 注 2･8 | |
| | L900 系 | 10/10～14/9 | ＳＲＳ | FB709 | ¥　18,700 | 注 8 | |
| | L150/160 | 14/10～18/9 | ＳＲＳ | FB539 | ¥　18,700 | 注 8 | |
| | L175/185 | 18/10～22/11 | ＳＲＳ | FB541 | ¥　18,700 | 注 8 | |
| | LA100/110 | 22/12～26/12 | ＳＲＳ | FB541 | ¥　18,700 | 注 9 | |
| | LA150/160 | 26/12～ | ＳＲＳ | FB540 | ¥　18,700 | 注※・6・8・12 | |
| ムーブ　コンテ | L575/585 | 20/8～ | ＳＲＳ | FB541 | ¥　18,700 | 注 2・9 | |
| ムーブ　ラテ | L550/560 | 16/8～21/4 | ＳＲＳ | FB539 | ¥　18,700 | 注 8 | |
| ラガー | F70 系 | S59/5～9/4 | シャフト径Φ１４．８ | 廃番 | | | |
| | | | シャフト径Φ１５．８ | FB534 | ¥　11,000 | 注 1･8・10 | |
| リーザ | L100 | S61～2/2 | | FB702 | ¥　18,700 | | |
| | | 2/3～5/8 | | FB704 | ¥　7,700 | | |
| ロッキー | F300G | 2/6～9/4 | シャフト径Φ１４．８ | 廃番 | | | |
| | | | シャフト径Φ１５．８ | FB534 | ¥　11,000 | 注1･8・10 | |
| ＹＲＶ | M200 系 | 12/8～17/8 | ＳＲＳ | FB709 | ¥　18,700 | 注 8 | |

※注意 年式・形式に関係なく、純正部品にばらつきがある為、適合品番が異なる又は装着できない車両があります。
取り付け作業を行う前に、必ず純正ステアリング裏面の形状と取り付けるボスの形状が同じかを確認してください。
また、エアバッグの警告等については一部の車両で、個体差により消灯できない事があります。ご了承下さい。

適合データは、2022年5月現在のものです。

# DAIHATSU（ダイハツ）　注意事項

※メーカー・車種に関係なく、純正部品のばらつきがある為、適合品番が異なる場合があります。
取り付け作業を行う前に必ず純正ステアリング裏面の形状と取り付けるボスの形状を良く確認してください。
適合が異なる物を無理に取り付けますと、車両の破損や重大な事故等に繋がる恐れがあります。
なお重要保安部品につき、個人でお取付される場合は上記注意事項及び取り付け作業の安全性に関しては作業された方自身の自己責任の元に行ってください。
・弊社では販売店・整備工場・専門ショップでのお取り付けを強くお勧めします。

## 【ダイハツ 注意事項】

注※　現行車種につき、形状が変更されている可能性があります。形状が違う場合はｶｽﾀﾏｰｾﾝﾀｰにお問合せください。

注 1　この車種はｽﾃｱﾘﾝｸﾞｼｬﾌﾄが 2 種類あります。 ｽﾃｱﾘﾝｸﾞｼｬﾌﾄのｾﾚｰｼｮﾝ部の直径が 14.8 ㎜は廃番、直径 15.8 ㎜は品番 534 です。 (図 7-1)

注 2　ﾒｰﾀｰ内にｴｱﾊﾞｯｸﾞ警告灯が無いものは機械式です。有るものは電気式です。 (ｲｸﾞﾆｯｼｮﾝ ON で点灯)

注 3　一部、車両個体差により装着できない車両があります。ｶｽﾀﾏｰｾﾝﾀｰにお問合わせ下さい。

注 4　年式、型式を問わずｽﾃｱﾘﾝｸﾞｼｬﾌﾄの形状が異なる車両があります。ｾﾝﾀｰｼｬﾌﾄの形状を確認してください。ﾃｰﾊﾟｰﾀｲﾌﾟ＝品番 702、ｽﾄﾚｰﾄﾀｲﾌﾟ＝品番 704 (図 7-2)

注 5　ｽﾃｱﾘﾝｸﾞｼｬﾌﾄのｾﾚｰｼｮﾝ部の直径が 14.8 ㎜は品番 702、15.8 ㎜は品番 534 です。 (図 7-1)

注 6　純正ｽﾃｱﾘﾝｸﾞ上のｽｲｯﾁでしか操作できない装備及び機能は使用できなくなります。
　例）ｲﾝﾌｫ（ﾏﾙﾁ）ﾓﾆﾀｰ、ｵｰﾃﾞｨｵ類、ｵｰﾄｸﾙｰｽﾞ、ﾌﾞﾚｰｷｱｼｽﾄ、ﾊﾟﾄﾞﾙｼﾌﾄ等の操作、設定ができなくなる。

注 7　一部、ﾎｰﾝｶﾊﾞｰの形状や配線の位置が違う車両があります。純正ﾎｰﾝ配線の加工して使用してください。

注 8　ｾﾚｰｼｮﾝの噛合い長さが短い場合があります。ｾﾝﾀｰﾅｯﾄを既定ﾄﾙｸで締めﾎﾞｽを固定できれば問題ありません。図 7-3）

注 9　ﾎｰﾝｶﾊﾞｰが図 5-8 の形状の場合、品番 540 を使用してください。 (図 5-8)

注 10　品番 521、522、534 は装着面の形状は同じです。長さとｶﾊﾞｰの径により使い分けることができます。 (図 5-2)

注 11　一部取付不可な車両があります。ﾎｰﾝｶﾊﾞｰの形状をご確認ください。（図 7-4）

注 12　スマートアシスト装備車は警告灯が点灯する為、適合不可です。

注13　純正ｽﾃｱﾘﾝｸﾞがｵﾌﾟｼｮﾝMOMO ｽﾃｱﾘﾝｸﾞの場合品番541 を使用してください。

注14　純正ｽﾃｱﾘﾝｸﾞｽｲｯﾁ装備車は適合未確認です。

注15　ｼｮｰﾄﾎﾞｽ540S は使用できません。無理に装着すると車両破損につながります。

★装備説明

ＳＲＳ　　エアバッグ

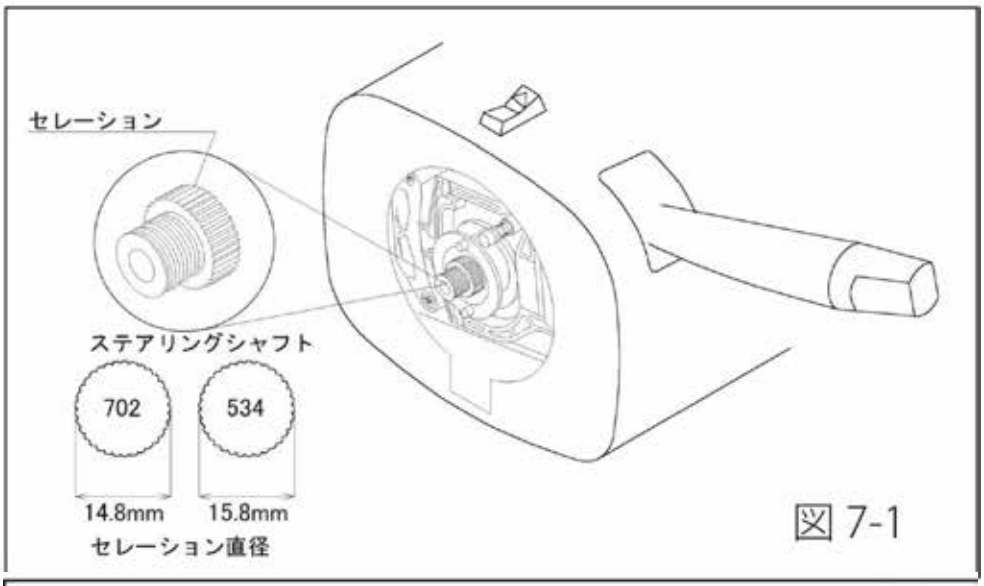

図 7-1

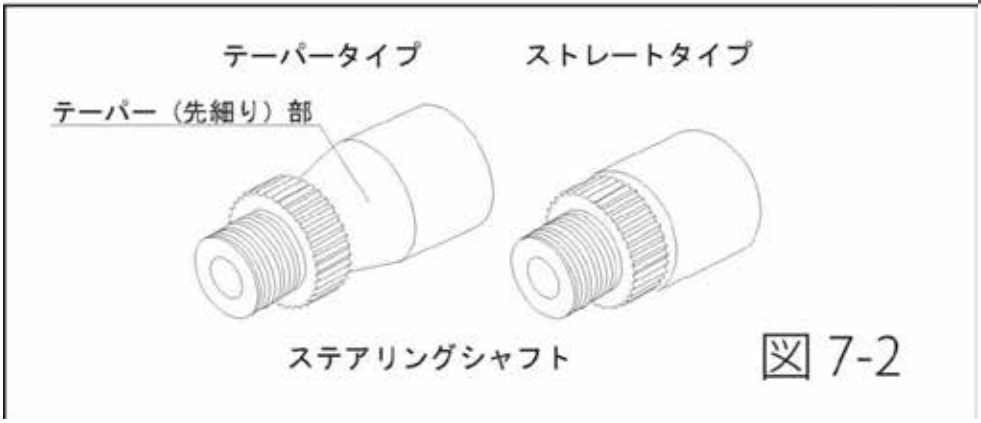

図 7-2

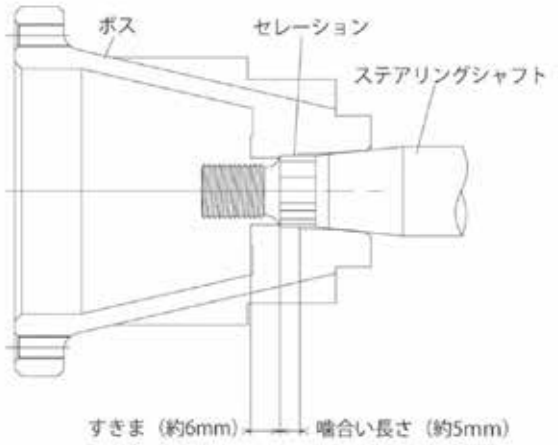


図 7-3

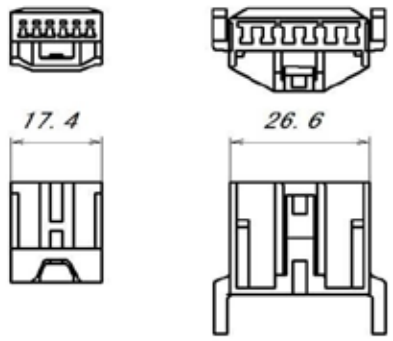


図 7-4

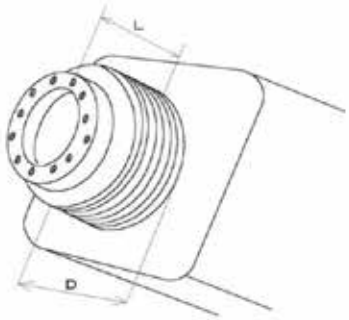


| 品番 | 522 | 534 | 521 |
|---|---|---|---|
| L | 45 | 65 | 80 |
| D | 100 | 122 | 100 |

（mm）

図 5-2

図 5-8

注 25

注 11･13